PA-/Endstufensteuerung (Send) IC-7600

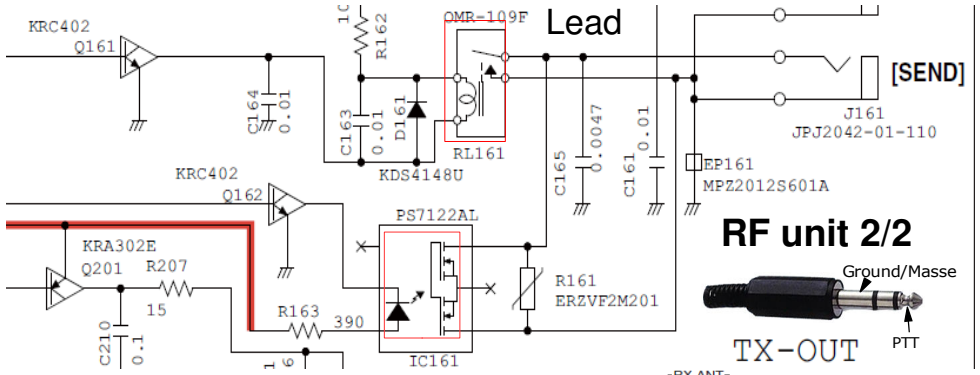

Steuerung mit Relaiskontakt Lead
oder MOSFET

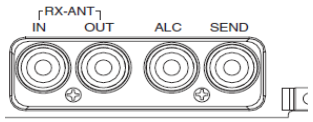

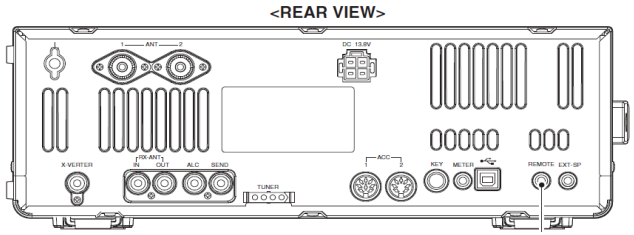

Schaltungsauszüge aus dem Service- Manual ICOM IC-7600, *2009*

RX - Antennenumschaltung

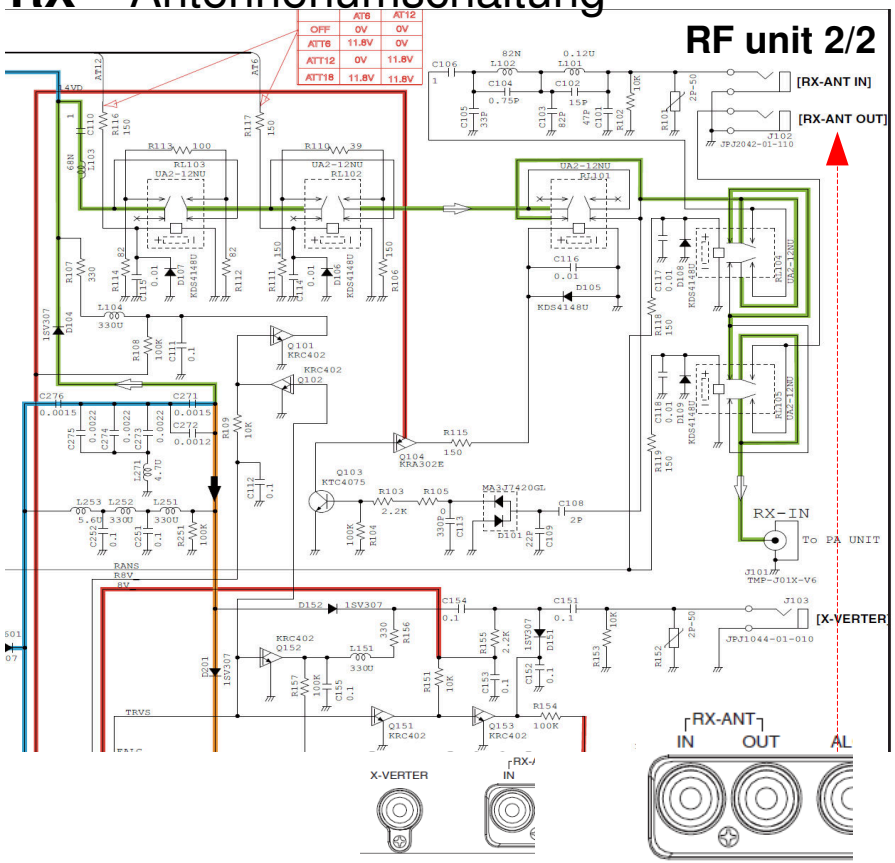

Antennen-und Tuner-Umschaltung

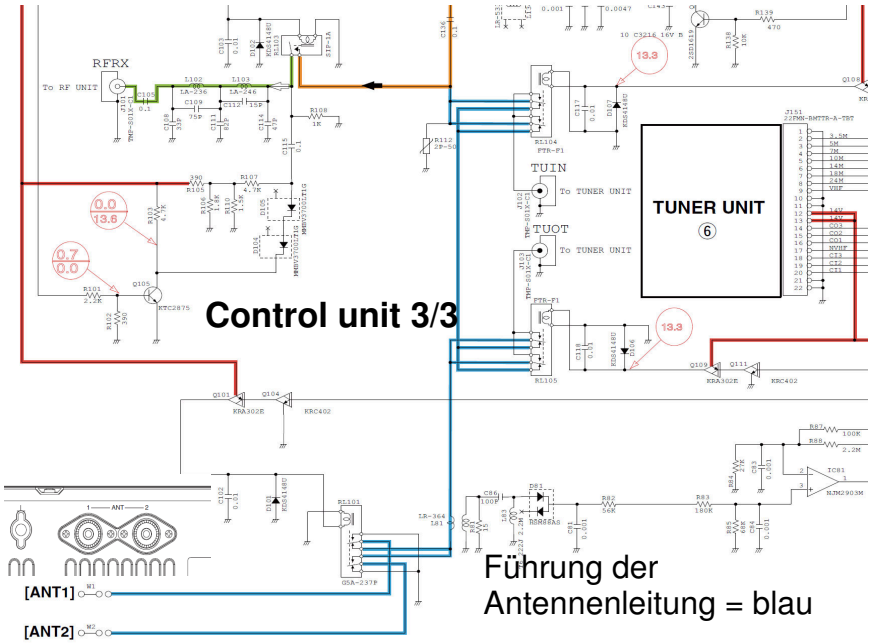

Führung der
Antennenleitung = blau

Mikrofon- Kopfhörer und Tastenanschluß

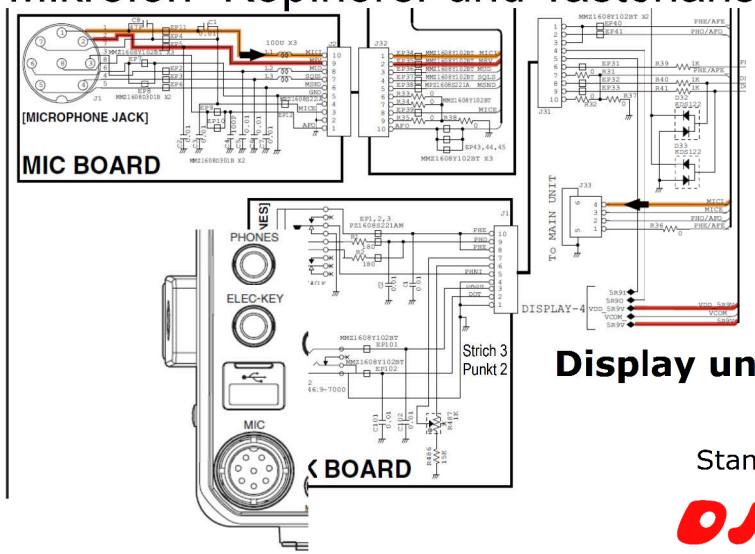

Stand 1.2015

DJ6CA

Anschlussbuchse für ext. Tuner

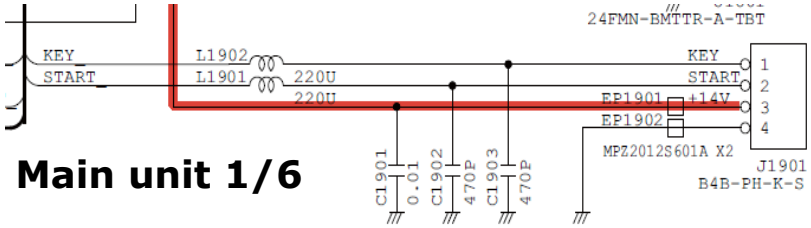

Main unit 1/6

„Meter" - Anschluss

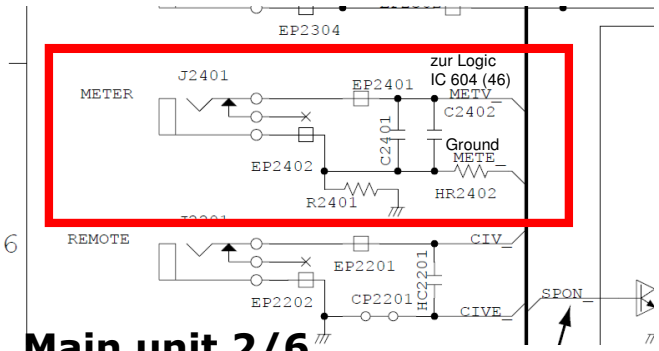

Main unit 2/6

Schaltungsauszüge aus dem Service- Manual ICOM IC-7600, *2009*

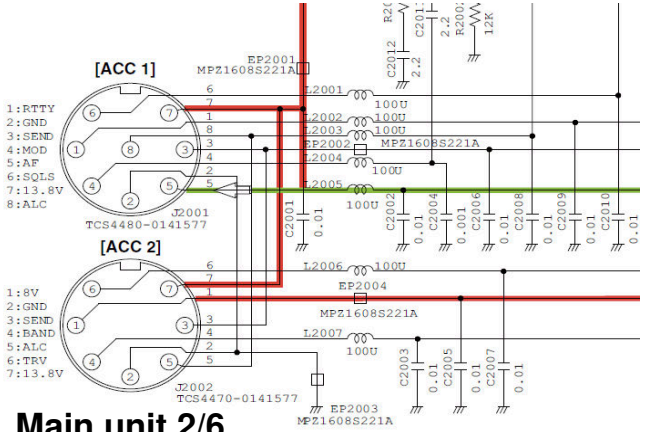

Main unit 2/6

ACC- Anschluss

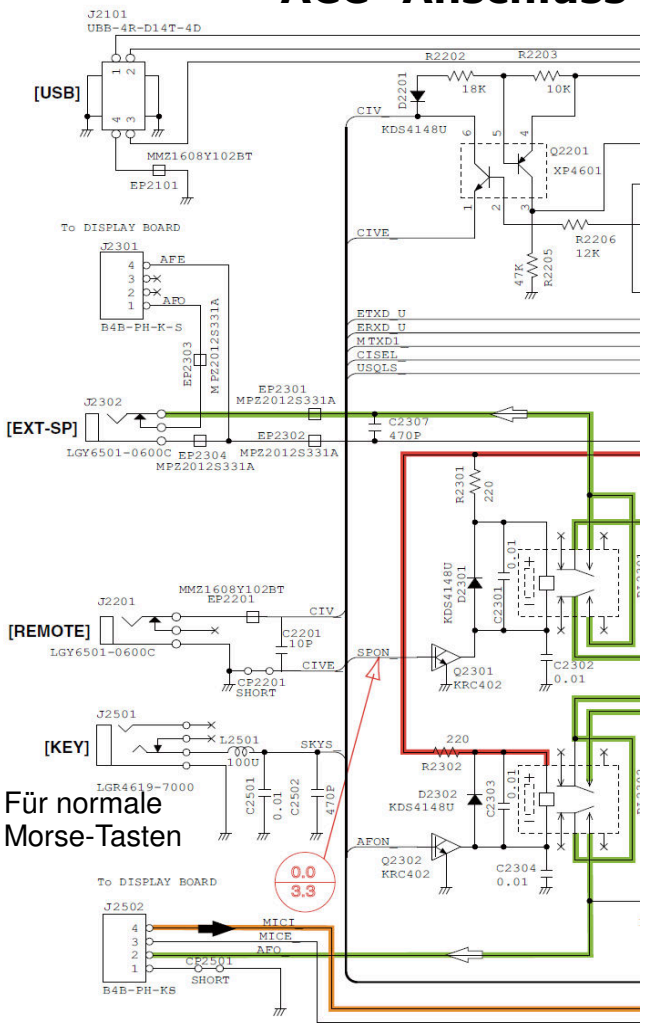

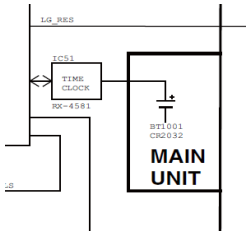

Batterie für die Uhrzeit

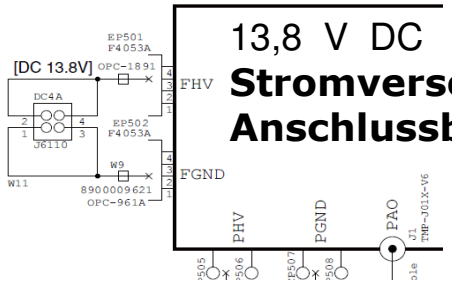

13,8 V DC
Stromversorgungs-Anschlussbuchse

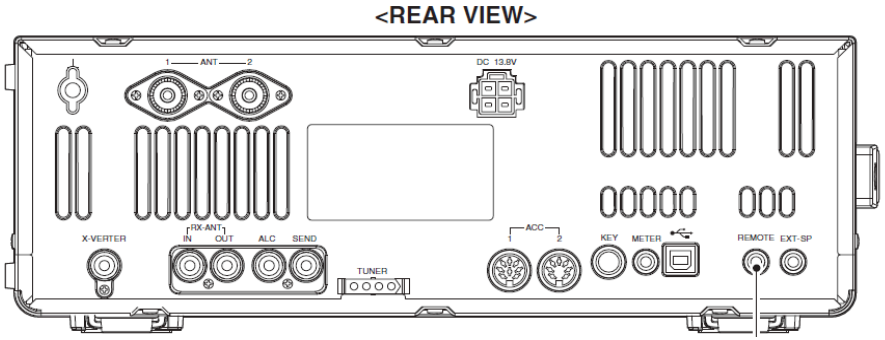

Stand 1.2015

DJ6CA

Antennen Signal Verlauf

• RF CIRCUITS

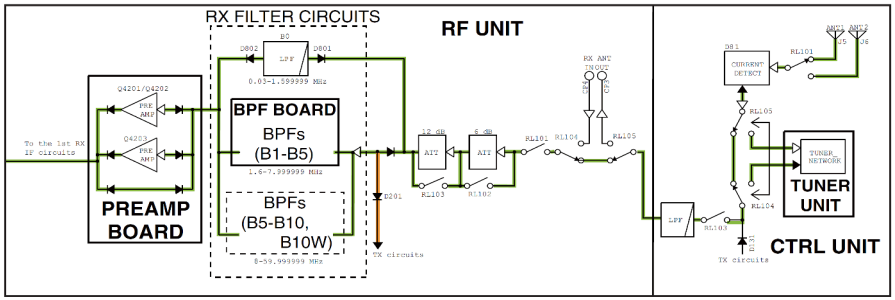

Stand 1.2015

DJ6CA